Dane aktualne na dzień: 30-01-2026 14:03

Link do produktu: https://www.sklep.rai-bud.pl/kolo-lancuchowe-odpowiednik-nr-84069795-cnh-p-8871.html

Koło łańcuchowe odpowiednik nr 84069795 CNH

Cena brutto	**893,75 zł**
Cena netto	**726,63 zł**
Dostępność	**Dostępny**
Czas wysyłki	**1-14 dni**
Numer katalogowy	**D84069795**
Kod producenta	**84069795**
Producent	**DONGHUA**

Opis produktu

Koło łańcuchowe odpowiednik nr 84069795 CNH

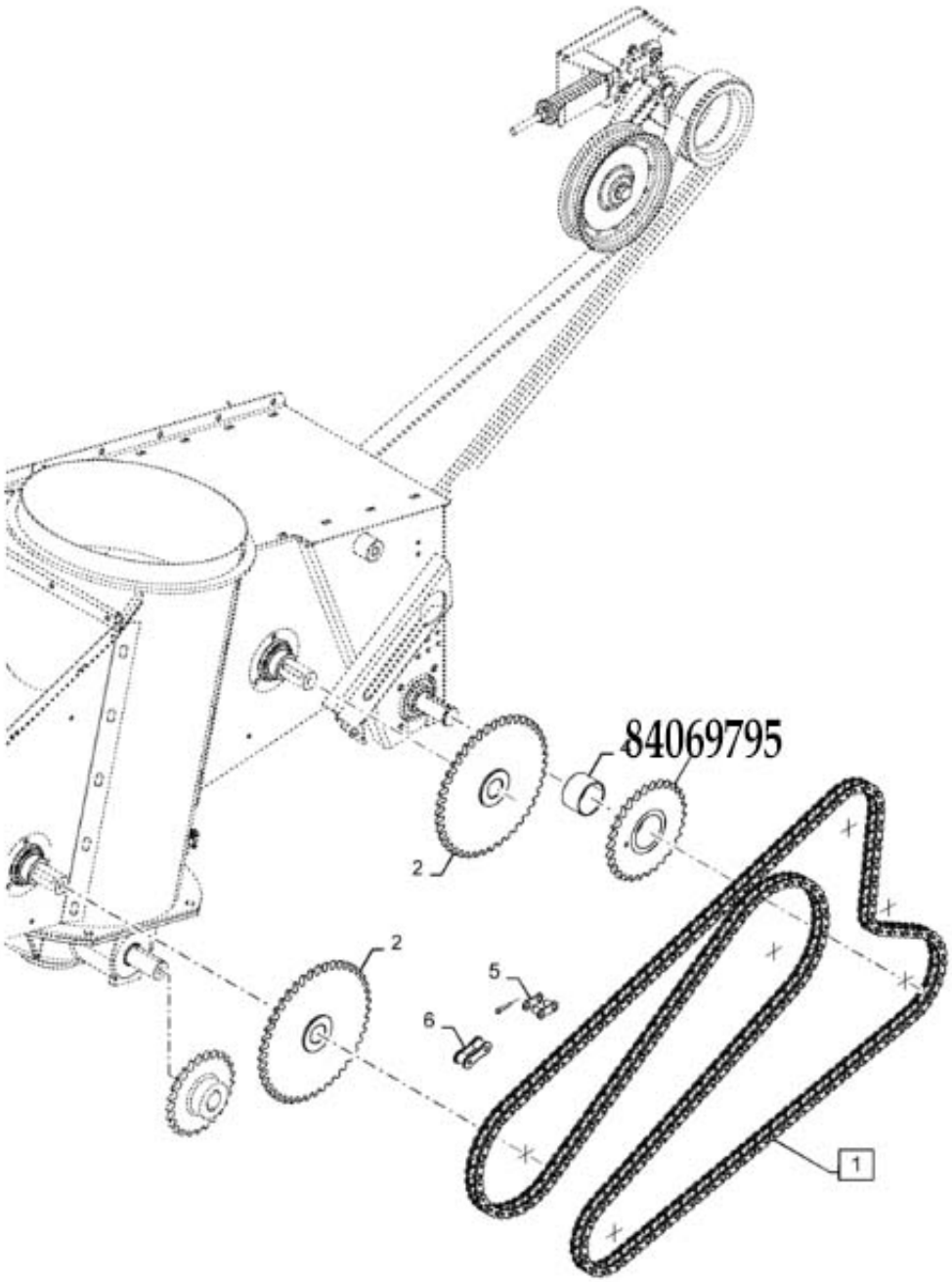

Producent łańcuchów Donghua

ŁAŃCUCHY Donghua Chain Group - najwyższej jakości łańcuchy dla rolnictwa, dla przemysłu oraz koła zębate łańcuchowe.

U nas kupisz niemal wszystkie łańcuchy do maszyn rolniczych i dla przemysłu. Zapewniamy wysoką jakość, niezbędną wiedzę techniczną oraz przystępną cenę jako bezpośredni dystrybutor Donghua Chain Group - jednego z największych producentów łańcuchów, kół łańcuchowych i układów przeniesienia napędu do maszyn rolniczych i dla przemysłu. Oferujemy szeroką gamę łańcuchów i kół łańcuchowych dzięki wieloletniemu doświadczeniu producenta, który posiada własny ośrodek badawczy oraz dostarcza i oferuje łańcuchy dla znanych producentów maszyn takich jak: John Deere, New Holland, Case, Claas, Capello, Laverda; dla przemysłu: Rexroth, Bosch, Voith, Siemens i inni.

Współpraca Donghua Chain Group z tak znanymi firmami jest możliwa dzięki ogromnemu zapleczu technicznemu i produkcyjnemu: export 85% produkcji do USA, Europy i Japonii, prawie 4000 pracowników na całym świecie, 400 inżynierów dbających o jakość produkcji i innowacyjność produktów, 10000 możliwych zastosowań, 800 nowości każdego roku, 250000 metrów kwadratowych powierzchni produkcyjnych i magazynowych.

Jako importer i dystrybutor łańcuchów Donghua Chain Group oraz dzięki wsparciu technicznemu i logistycznemu możemy zaoferować oraz dostarczyć niemal każdy typ łańcucha wykorzystywany w maszynach i produkcyjnych liniach przemysłowych.

Poniżej informacja o dostępnych produktach dla poszczególnych grup łańcuchów: łańcuchy rolkowe typu A, łańcuchy rolkowe typu B, łańcuchy wzmacniane AH, BH, HV, łańcuchy rolnicze, łańcuchy przemysłowe, i inne.

Katalogi łańcuchów

Jeżeli nie możesz znaleźć odpowiedniego łańcucha wyślij zapytanie z wymiarami i najlepiej ze zdjęciem poszukiwanego łańcucha lub prześlij do nas powtarzalny odcinek.

Zobacz ceny produktów w kategorii łańcuchy

przejdź do kategorii łańcuchy rolkowe Donghua w sklepie

przejdź do kategorii łańcuchy rolnicze Donghua w sklepie