Dane aktualne na dzień: 16-04-2024 10:37

Link do produktu: https://www.sklep.rai-bud.pl/lancuch-podajnik-pochyly-claas-603731-wew-p-715.html

Łańcuch podajnik pochyły Claas 603731 wew.

Cena brutto	**375,00 zł**
Cena netto	**304,88 zł**
Dostępność	**Dostępny**
Czas wysyłki	**24 godziny**
Numer katalogowy	**R603731**
Kod producenta	**L603731**
Producent	**RAI-BUD**

Opis produktu

Łańcuch podajnika pochyłego odpowiednik oryginalnego łańcucha o numerze katalogowym: 603731.1 . Kompletny z ogniwem. Łańcuch pasuje do kombajnu Claas.

Nr.katalogowe:603731,603741,680113
Podziałka łańcucha:38,4
Średnica sworznia:8,3
Ilość ogniw:88
30 mocowań.
schemat nr.18

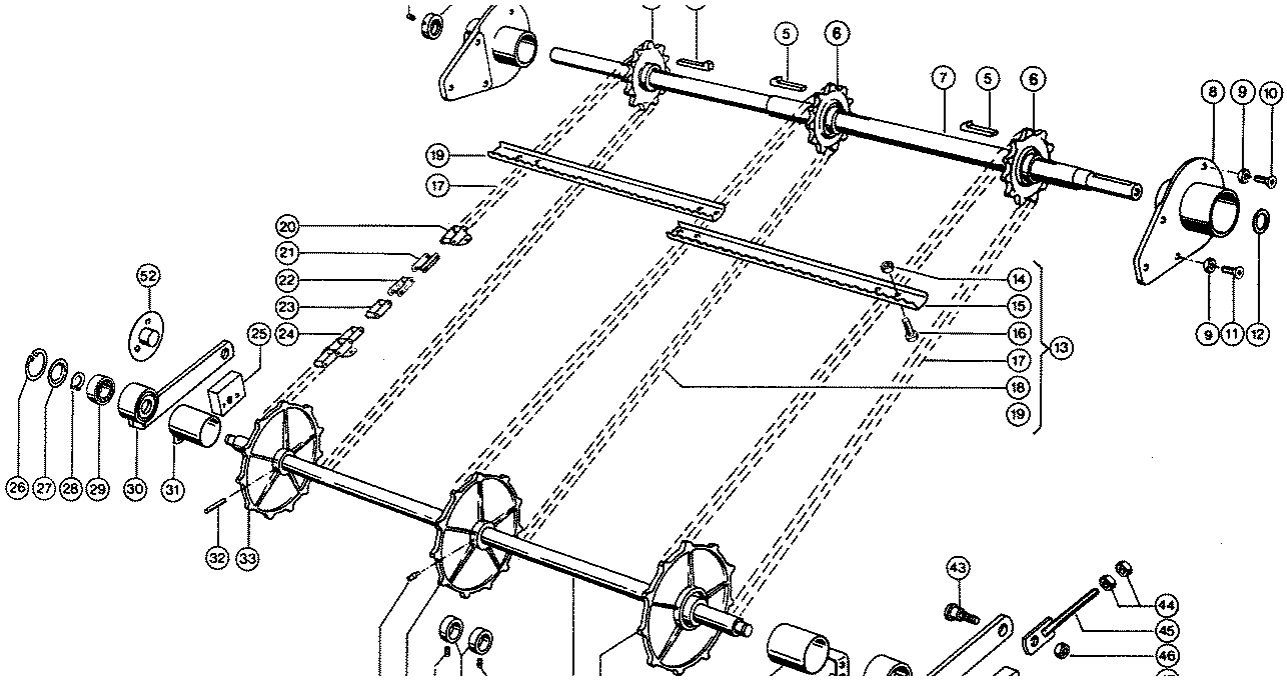
5
6
7
5
6
8
9
10
19
17
20
21
22
23
24
25
52
14
15
16
17
18
19
13
9
11
12
26
27
28
29
30
31
32
33
43
44
45
46