Dane aktualne na dzień: 09-01-2026 16:35

Link do produktu: https://www.sklep.rai-bud.pl/lancuch-prasa-nh-br-84400049-p-7440.html

# Łańcuch prasa NH BR 84400049

| | |
|---|---|
| Cena brutto | **1 350,00 zł** |
| Cena netto | **1 097,56 zł** |
| Numer katalogowy | **R84400049** |
| Kod producenta | **84400049** |
| Producent | **DONGHUA** |

## Opis produktu

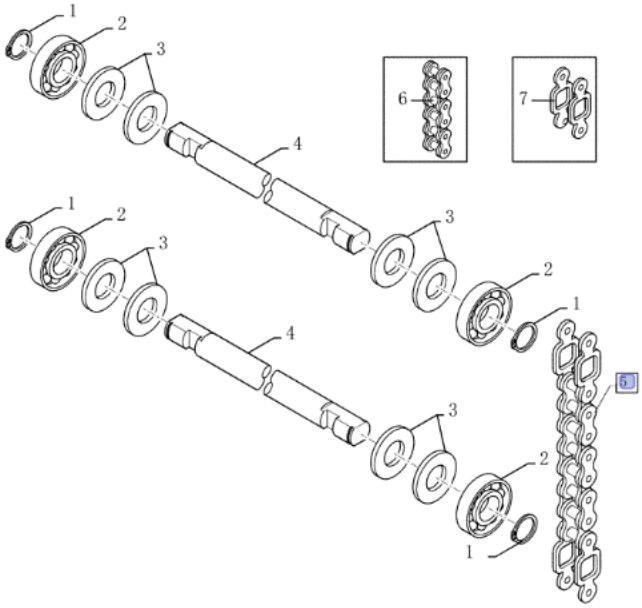

# Producent łańcuchów Donghua

ŁAŃCUCHY Donghua Chain Group - najwyższej jakości łańcuchy dla rolnictwa, dla przemysłu oraz koła zębate łańcuchowe.

**U nas kupisz niemal wszystkie łańcuchy do maszyn rolniczych i dla przemysłu. Zapewniamy wysoką jakość, niezbędną wiedzę techniczną oraz przystępną cenę jako bezpośredni dystrybutor Donghua Chain Group - jednego z największych producentów łańcuchów, kół łańcuchowych i układów przeniesienia napędu do maszyn rolniczych i dla przemysłu. Oferujemy szeroką gamę łańcuchów i kół łańcuchowych dzięki wieloletniemu doświadczeniu producenta, który posiada własny ośrodek badawczy oraz dostarcza i oferuje łańcuchy dla znanych producentów maszyn takich jak: John Deere, New Holland, Case, Claas, Capello, Laverda; dla przemysłu: Rexroth, Bosch, Voith, Siemens i inni.**

**Współpraca Donghua Chain Group z tak znanymi firmami jest możliwa dzięki ogromnemu zapleczu technicznemu i produkcyjnemu: export 85% produkcji do USA, Europy i Japonii, prawie 4000 pracowników na całym świecie, 400 inżynierów dbających o jakość produkcji i innowacyjność produktów, 10000 możliwych zastosowań, 800 nowości każdego roku, 250000 metrów kwadratowych powierzchni produkcyjnych i magazynowych.**

**Jako importer i dystrybutor łańcuchów Donghua Chain Group oraz dzięki wsparciu technicznemu i logistycznemu możemy zaoferować oraz dostarczyć niemal każdy typ łańcucha wykorzystywany w maszynach i produkcyjnych liniach przemysłowych.**

**Poniżej informacja o dostępnych produktach dla poszczególnych grup łańcuchów: łańcuchy rolkowe typu A, łańcuchy rolkowe typu B, łańcuchy wzmacniane AH, BH, HV, łańcuchy rolnicze, łańcuchy przemysłowe, i inne.**

Katalogi łańcuchów

**Jeżeli nie możesz znaleźć odpowiedniego łańcucha wyślij zapytanie z wymiarami i najlepiej ze zdjęciem poszukiwanego łańcucha lub prześlij do nas powtarzalny odcinek.**

## Zobacz ceny produktów w kategorii łańcuchy

przejdź do kategorii łańcuchy rolkowe Donghua w sklepie

przejdź do kategorii łańcuchy rolnicze Donghua w sklepie