Dane aktualne na dzień: 25-11-2026 12:59

Link do produktu: https://www.sklep.rai-bud.pl/lancuch-rolkowy-34-typ-60-2-ah-p-218.html



Łańcuch rolkowy 3/4" typ 60-2 AH

Cena brutto	**221,40 zł**
Cena netto	**180,00 zł**
Dostępność	**Dostępny**
Czas wysyłki	**Natychmiast**
Numer katalogowy	**L12AH2**
Kod producenta	**L12AH2 60H-2**
Producent	**DONGHUA**

Opis produktu



Łańcuch rolkowy 3/4"typ 60-2AH

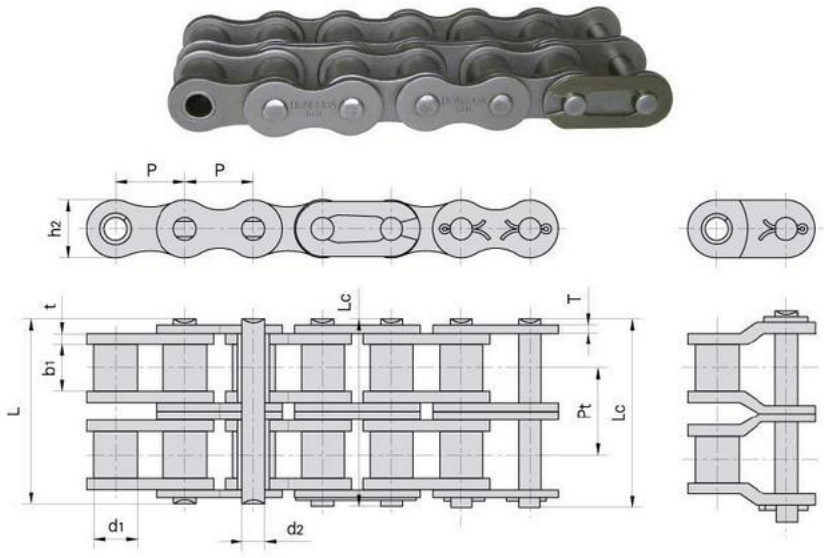

Producent łańcuchów Donghua

ŁAŃCUCHY Donghua Chain Group - najwyższej jakości łańcuchy dla rolnictwa, dla przemysłu oraz koła zębate łańcuchowe.







U nas kupisz niemal wszystkie łańcuchy do maszyn rolniczych i dla przemysłu. Zapewniamy wysoką jakość, niezbędną wiedzę techniczną oraz przystępną cenę jako bezpośredni dystrybutor Donghua Chain Group - jednego z największych producentów łańcuchów, kół łańcuchowych i układów przeniesienia napędu do maszyn rolniczych i dla przemysłu. Oferujemy szeroką gamę łańcuchów i kół łańcuchowych dzięki wieloletniemu doświadczeniu producenta, który posiada własny ośrodek badawczy oraz dostarcza i oferuje łańcuchy dla znanych producentów maszyn takich jak: John Deere, New Holland, Case, Claas, Capello, Laverda; dla przemysłu: Rexroth, Bosch, Voith, Siemens i inni.

Współpraca Donghua Chain Group z tak znanymi firmami jest możliwa dzięki ogromnemu zapleczu technicznemu i produkcyjnemu: export 85% produkcji do USA, Europy i Japonii, prawie 4000 pracowników na całym świecie, 400 inżynierów dbających o jakość produkcji i innowacyjność produktów, 10000 możliwych zastosowań, 800 nowości każdego roku, 250000 metrów kwadratowych powierzchni produkcyjnych i magazynowych.

Jako importer i dystrybutor łańcuchów Donghua Chain Group oraz dzięki wsparciu technicznemu i logistycznemu możemy zaoferować oraz dostarczyć niemal każdy typ łańcucha wykorzystywany w maszynach i produkcyjnych liniach przemysłowych.

Poniżej informacja o dostępnych produktach dla poszczególnych grup łańcuchów: łańcuchy rolkowe typu A, łańcuchy rolkowe typu B, łańcuchy wzmacniane AH, BH, HV, łańcuchy rolnicze, łańcuchy przemysłowe, i inne.

Katalogi łańcuchów

Jeżeli nie możesz znaleźć odpowiedniego łańcucha wyślij zapytanie z wymiarami i najlepiej ze zdjęciem poszukiwanego łańcucha lub prześlij do nas powtarzalny odcinek.

Zobacz ceny produktów w kategorii łańcuchy



przejdź do kategorii łańcuchy rolkowe Donghua w sklepie

przejdź do kategorii łańcuchy rolnicze Donghua w sklepie