Dane aktualne na dzień: 07-02-2026 16:02

Link do produktu: https://www.sklep.rai-bud.pl/zebatka-12-x-11z-kolo-lancuchowe-p-108.html

Zębatka 1/2" x 11z koło łańcuchowe

Cena brutto	**15,00 zł**
Cena netto	**12,20 zł**
Dostępność	**Dostępny**
Czas wysyłki	**Natychmiast**
Numer katalogowy	**1/2 Z11**
Kod producenta	**1/2 Z11**

Opis produktu

Zębatka 1/2" x 11z

PARAMETRY

ILOŚĆ ZĘBÓW	11
WYMIAR/ŚREDNICA de[mm]	48,7
WYMIAR dp[mm]	45,07
WYMIAR B1[mm]	7,2
WYMIAR D1[mm]	10

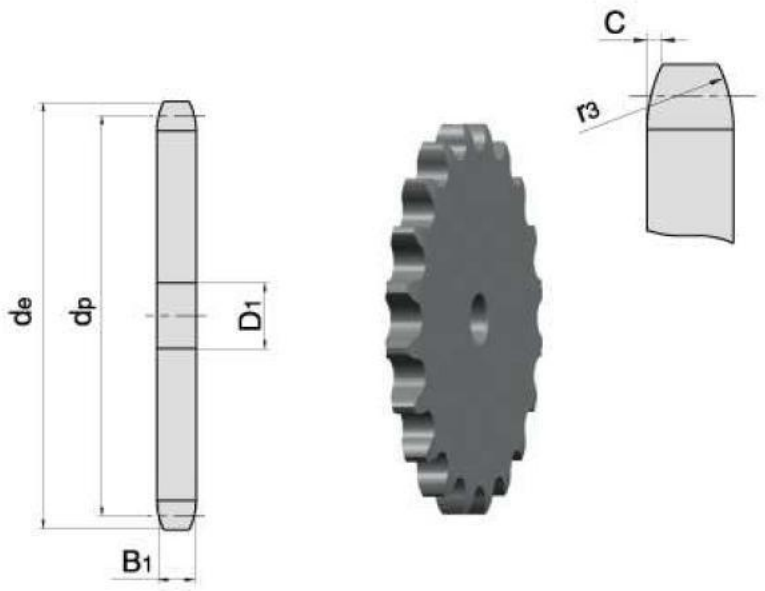

katalog koła łańcuchowe

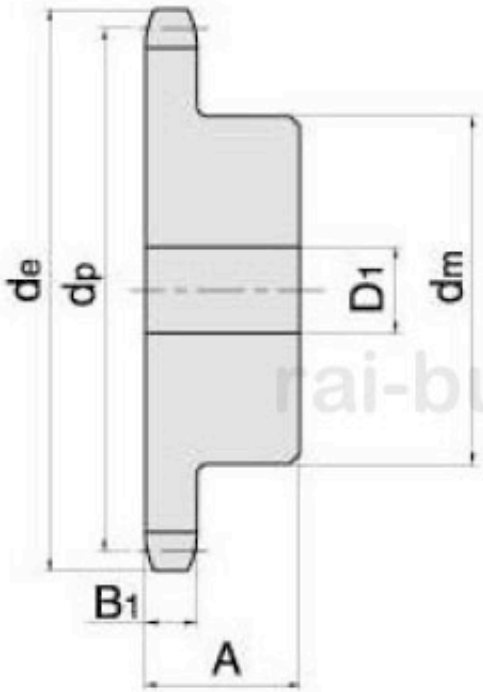
de
dp
B1
A
D1
dm