Dane aktualne na dzień: 28-11-2026 15:01

Link do produktu: https://www.sklep.rai-bud.pl/zebatka-12-x-14z-kolo-lancuchowe-p-111.html

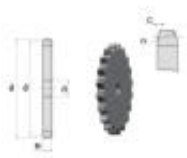

Zębatka 1/2" x 14z koło łańcuchowe

Cena brutto	**20,87 zł**
Cena netto	**16,97 zł**
Dostępność	**Dostępny**
Czas wysyłki	**Natychmiast**
Numer katalogowy	**1/2 Z14**
Kod producenta	**1/2 Z14**

Opis produktu

Zębatka 1/2" x 14z 08A,08B

PARAMETRY

ILOŚĆ ZĘBÓW	14
WYMIAR/ŚREDNICA de[mm]	61,8
WYMIAR dp[mm]	57,07
WYMIAR B1[mm]	7,2
WYMIAR D1[mm]	10

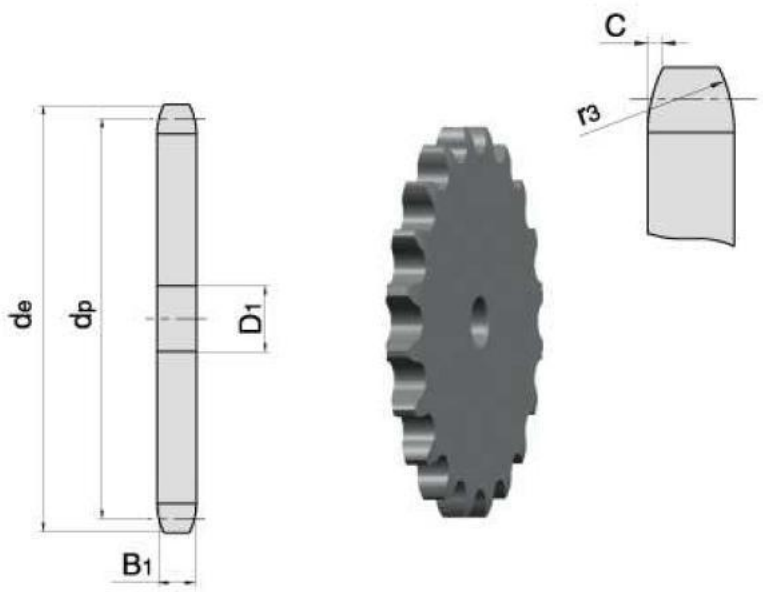

katalog koła łańcuchowe

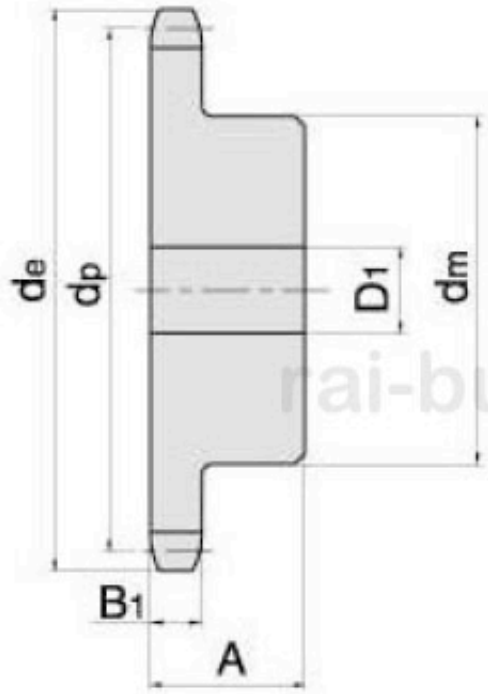
de
dp
D1
dm
B1
A

