Dane aktualne na dzień: 28-11-2026 10:32

Link do produktu: https://www.sklep.rai-bud.pl/zebatka-12-x-z70-kolo-lancuchowe-p-126.html

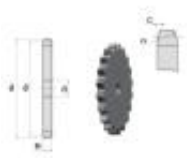

# Zębatka 1/2" x Z70 koło łańcuchowe

| | |
|---|---|
| Cena brutto | **255,04 zł** |
| Cena netto | **207,35 zł** |
| Czas wysyłki | **Natychmiast** |
| Numer katalogowy | **1/2 Z70** |
| Kod producenta | **1/2 Z70** |

## Opis produktu

Koło łańcuchowe do łańcucha rolkowego 1/2" 70z 08A,08B

| PARAMETRY | |
|---|---|
| ILOŚĆ ZĘBÓW | 70 |
| WYMIAR/ŚREDNICA de[mm] | 289,0 |
| WYMIAR dp[mm] | 283,07 |
| WYMIAR B1[mm] | 7,2 |
| WYMIAR D1[mm] | 25 |

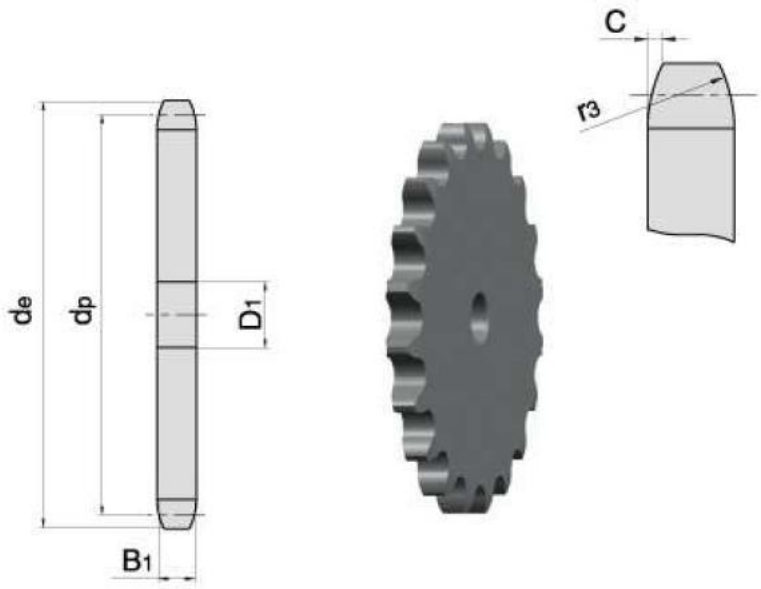

Szukasz po wymiarach?

Wyślij zapytanie

# katalog koła łańcuchowe

