Dane aktualne na dzień: 25-11-2026 12:01

Link do produktu: https://www.sklep.rai-bud.pl/zebatka-12-z36-kolo-lancuchowe-p-5576.html

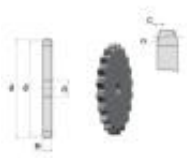

Zębatka 1/2" Z36 koło łańcuchowe

Cena brutto	**86,09 zł**
Cena netto	**69,99 zł**
Czas wysyłki	**Natychmiast**
Numer katalogowy	**1/2 Z36**
Kod producenta	**1/2 Z36**

Opis produktu

Zębatka 1/2" Z36	
ILOŚĆ ZĘBÓW	36
WYMIAR de[mm]	151,0
WYMIAR dp[mm]	145,72
WYMIAR B1[mm]	7,2
WYMIAR D1[mm]	16

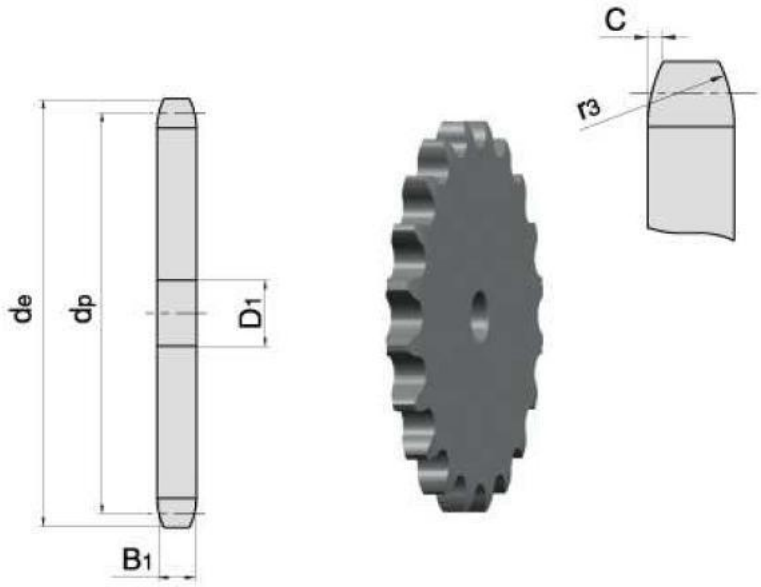

katalog koła łańcuchowe

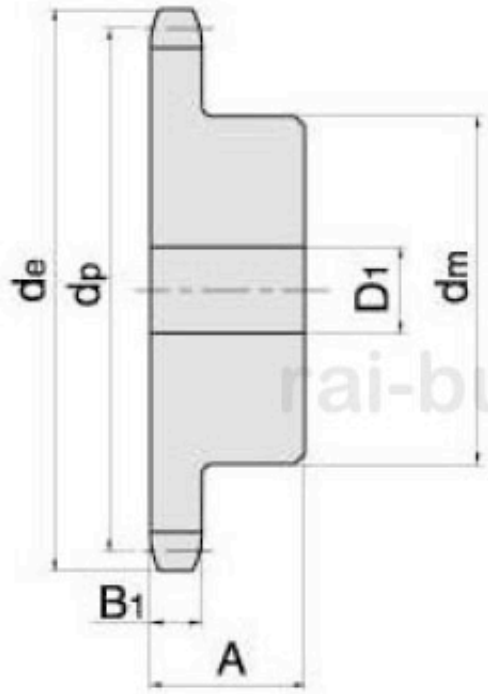
de
dp
D1
dm
B1
A

