Dane aktualne na dzień: 25-11-2026 17:51

Link do produktu: https://www.sklep.rai-bud.pl/zebatka-34-x-12z-kolo-lancuchowe-p-129.html



Zębatka 3/4" x 12z koło łańcuchowe

Cena brutto	**39,77 zł**
Cena netto	**32,33 zł**
Czas wysyłki	**Natychmiast**
Numer katalogowy	**3/4 Z12**
Kod producenta	**3/4 Z12**

Opis produktu

Koło łańcuchowe do łańcucha rolkowego 3/4"12z 12A,12B

PARAMETRY	
ILOŚĆ ZĘBÓW	12
WYMIAR/ŚREDNICA de[mm]	81,5
WYMIAR dp[mm]	73,61
WYMIAR B1[mm]	11,1
WYMIAR D1[mm]	14

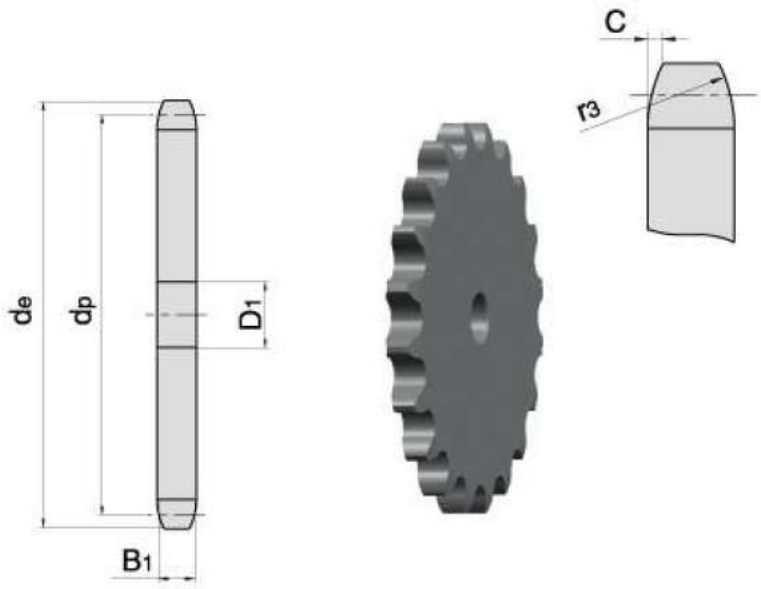

Szukasz po wymiarach?

Wyślij zapytanie